R5年度 札幌市選手権大会　男子決勝トーナメント表

期日：令和5年5月13日(土)　　※開場8：00　　第1試合9：00

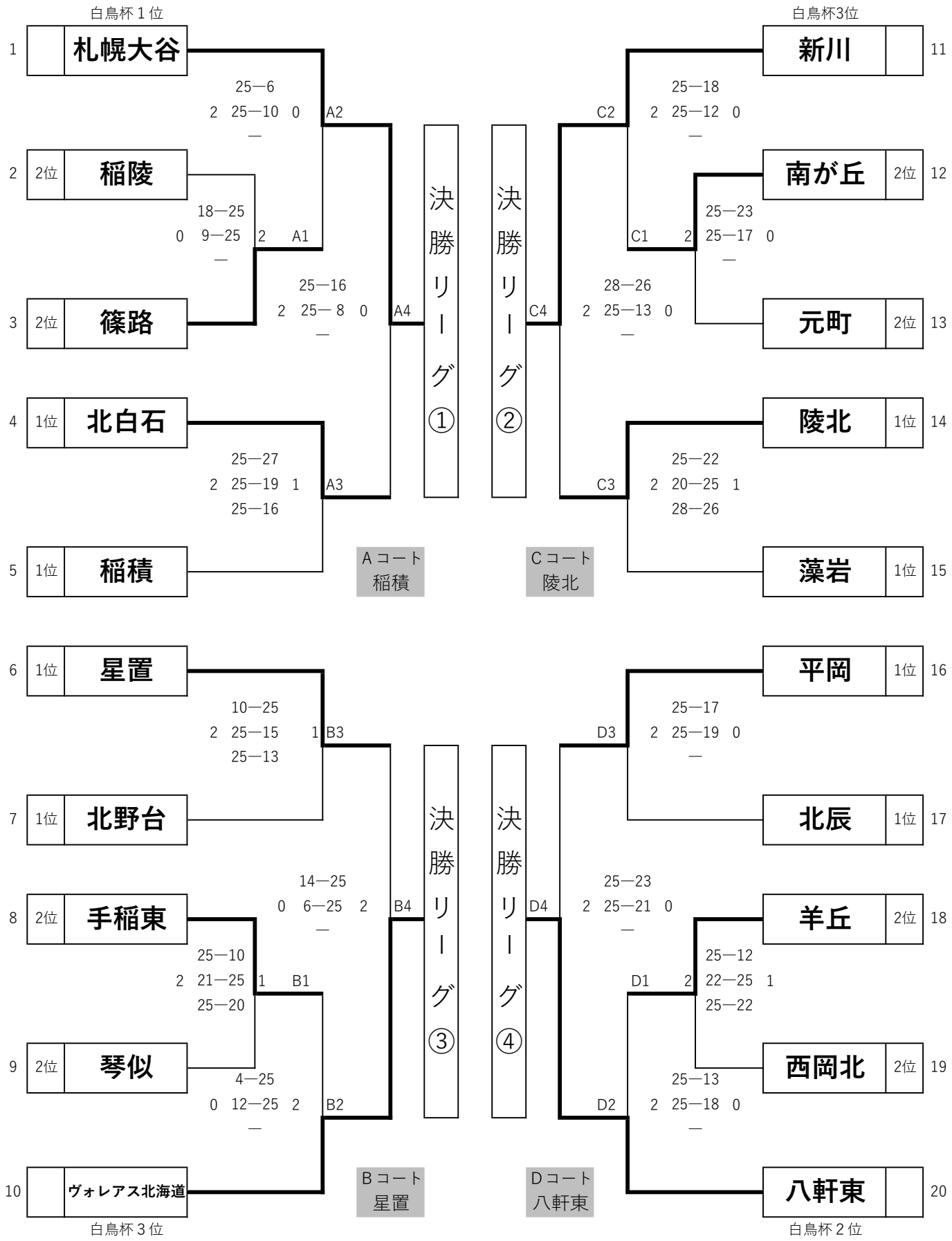

R5年度 札幌市選手権大会　女子決勝トーナメント表

期日：令和5年5月13日(土)　　※開場8：00　　第1試合9：00

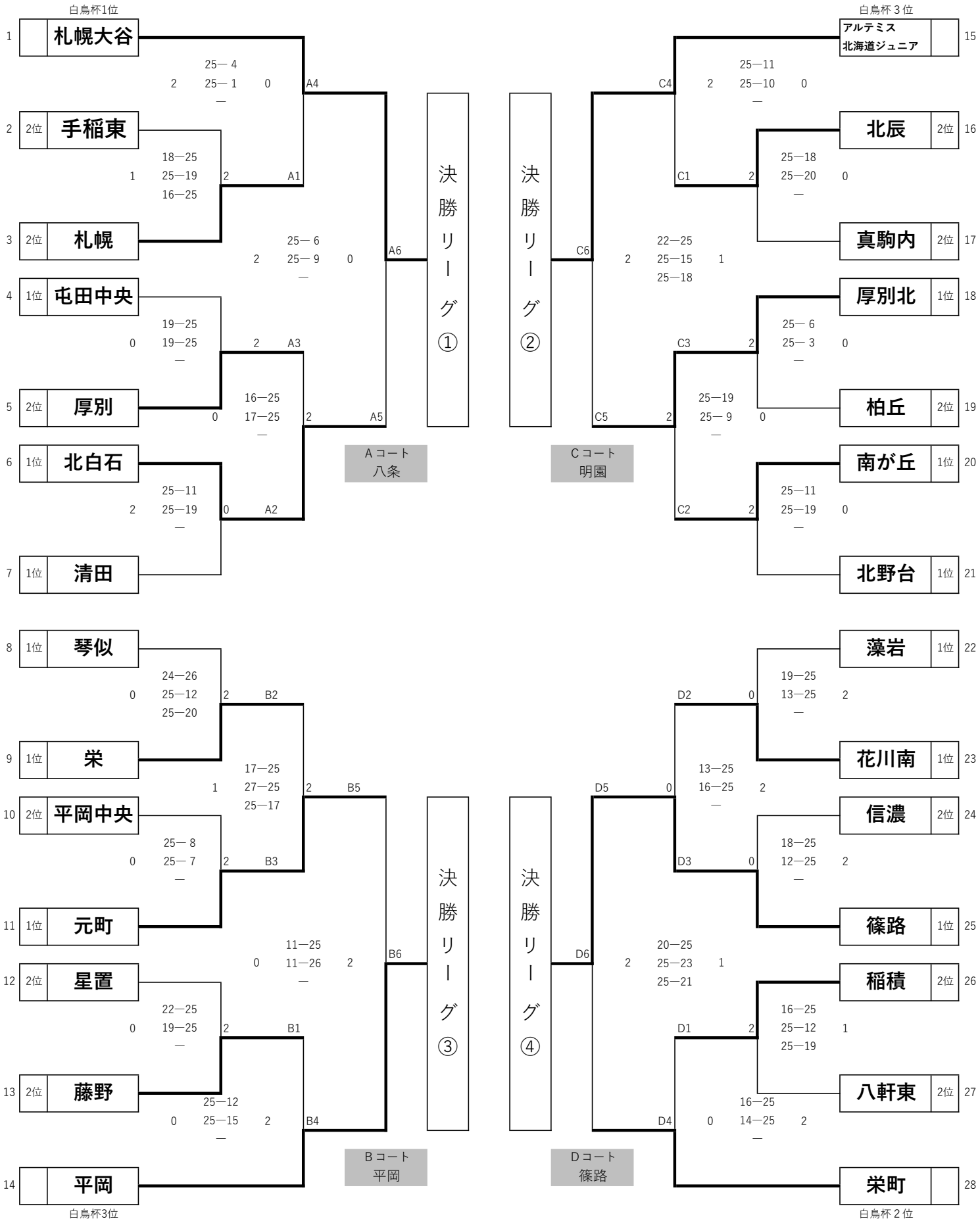

■ 第２日目　男女上位リーグ　　男子：八軒東会場　　女子：北白石会場

Ａコート（男子）

1	①札幌大谷	2	25 − 22 25 − 23 −	0	③ヴォレアス北海道	
2	②新川	1	25 − 17 11 − 25 22 − 25	2	④八軒東	
3	①札幌大谷	2	25 − 16 25 − 19 −	0	②新川	
4	③ヴォレアス北海道	2	25 − 22 25 − 20 −	0	④八軒東	
5	②新川	1	25 − 16 15 − 25 11 − 25	2	③ヴォレアス北海道	
6	①札幌大谷	2	25 − 9 25 − 16 −	0	④八軒東	

Ａコート（女子）

1	①札幌大谷	2	25 − 7 25 − 12 −	0	③平岡	
2	②アルテミス北海道	2	25 − 6 25 − 22 −	0	④篠路	
3	①札幌大谷	2	25 − 8 25 − 12 −	0	②アルテミス北海道	
4	③平岡	2	25 − 15 26 − 24 −	0	④篠路	
5	②アルテミス北海道	2	25 − 13 25 − 14 −	0	③平岡	
6	①札幌大谷	2	25 − 9 25 − 6 −	0	④篠路	

■ 男子

優勝	札幌大谷中学校
２位	ヴォレアス北海道ジュニア
３位	札幌市立八軒東中学校
４位	札幌市立新川中学校

■ 女子

優勝	札幌大谷中学校
２位	アルテミス北海道ジュニア
３位	札幌市平岡中学校
４位	札幌市立篠路中学校

■ 第２日目　男女下位リーグ　　男子：八軒東会場　　女子：北白石会場

Ｂコート（男子）

1	① 北白石	1	20 − 25 25 − 21 20 − 25	2	③ 星置
2	② 陵北	0	22 − 25 19 − 25 −	2	④ 平岡
3	① 北白石	1	25 − 20 12 − 25 19 − 25	2	② 陵北
4	③ 星置	0	13 − 25 16 − 25 −	2	④ 平岡
5	② 陵北	1	19 − 25 25 − 18 22 − 25	2	③ 星置
6	① 北白石	0	11 − 25 13 − 25 −	2	④ 平岡

Ｂコート（女子）

1	① 北白石	0	12 − 25 11 − 25 −	2	③ 元町
2	② 厚別北	2	20 − 25 25 − 18 25 − 23	1	④ 栄町
3	① 北白石	0	7 − 25 5 − 25 −	2	② 厚別北
4	③ 元町	0	23 − 25 21 − 25 −	2	④ 栄町
5	② 厚別北	2	25 − 15 25 − 11 −	0	③ 元町
6	① 北白石	2	15 − 25 25 − 17 25 − 23	1	④ 栄町

■ 男子

5位	札幌市立平岡中学校
6位	札幌市立星置中学校
7位	札幌市立陵北中学校
8位	札幌市立北白石中学校

■ 女子

5位	札幌市厚別北中学校
6位	札幌市立栄町中学校
7位	札幌市立元町中学校
8位	札幌市立北白石中学校